用户手册

塑料卡片打印机

Dualys用户手册编号：KU02E。修订版A2

2006年1月 ©Evolis卡片打印机

版权信息

Evolis卡片打印机©2006年1月。版权所有。

版权声明

用户必须尊重其所在国家的版权法律。非经Evolis卡片打印机公司明示书面授权，不得因任何原因以包括电子或者机械在内的任何方式对本手册的全部或者部分进行影印、翻译、复制或者传输。非经事先通知，不得对本手册内包含的任何信息进行修订。

Evolis卡片打印机公司不对本手册中包含的任何可能的错误或者在传播或使用过程中发生的任何损害负责。

商标

Dualys为Evolis卡片打印机公司商标，Evolis为Evolis卡片打印机公司注册商标。

Windows和MS.DOS为微软公司注册商标。所有其他商标和注册商标为其各自注册持有人的标识。eMedia Card Designer为Mediasoft技术有限公司商标。

图标

本手册中，不同的图标表示如下重要信息：

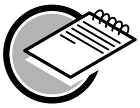

注意

对正文重点内容的强调和补充。

重要提示

提示用户完成一项任务时应注意的重要信息，或用于指出文字说明中的重要信息。

小心

提示用户如果未执行或未避免某一操作可能会导致人身伤害，或者可能导致硬件损坏。

质保信息

请参阅随您的Evolis打印机一起提供的质保手册。

退回材料授权

进行质保索赔时，您必须联系Evolis经销商。您将负责打印机的包装以及从打印机的使用地点到Evolis经销商之间的运输和保险费用。Evolis经销商将承担从维修地点到退货地址之间的运输和保险费用。

退回任何设备进行质保范围以内或者以外的维修前，请联系Evolis经销商或者Evolis维修中心，取得一个退回材料授权（RMA）编号。使用原包装材料对设备进行重新包装，在箱子上清楚标明RMA编号。请参阅随您的Evolis打印机一起提供的质保手册以获取更多与RMA或者Evolis质保声明有关的信息。

产品处置信息

本标志表明最终用户希望丢弃本产品时，必须将本产品送至适当的设施进行回收或者循环。请勿将本产品与生活垃圾一起丢弃，从而减少焚烧或者掩埋的垃圾数量，节省自然资源。您的Evolis打印机应根据您当地的标准进行回收。更多信息，请致函info@evolis.com。

目录

简介 4

第一章 • 首次使用 4
- 场所的选择 5
- 打开包装 5
- 打印机各元件名称及其功能 6
- 安装信号线和电源线 7
- 待命 8
- 安装色带 9
- 安装卡片 10
  - 将卡片放入进卡槽 10
  - 安装手动进卡槽和装载卡片 11
  - 调整卡片厚度 12
  - 使用输出匣 14
- 安装的其他阶段 14

第二章 • 打印 15
- 安装驱动程序 15
- 设置打印参数 16
- 打印 19

第三章 • 清洁 22
- 清洁打印机内部 22
- 清洁打印头 25
- 维护清洁滚轮 26

第四章 • 故障排除 28
- 解释打印机控制面板 28
- 打印和解释测试卡片 31
- 打印质量问题 32
- 清除卡片堵塞 34
- 更换打印头 34
- 客户服务 37

简介

恭喜您选购Dualys打印机！

Dualys打印机是塑料卡片、徽章、学生卡、公交月票、员工证、门禁卡、会员卡和需要进行双面打印的所有其他应用的最佳选择。

Evolis公司及其合作伙伴为本产品提供广泛的帮助服务，帮助您有效使用本产品。

第一章
首次使用

场所的选择

Dualys打印机必须水平放置在一个无尘的环境中。
应当有足够的空间从各个方向进行打印机的安装和使用。

打开包装

请依照下列步骤打开包装

1. 取出上层的保护泡沫塑料。
2. 将打印机从包装盒中取出，取下保护袋并将打印机放置于选好的位置。
3. 逐一移去打印机外观上的各种固定胶带。

建议您妥善保存所有包装材料，用于任何原因引起的搬运或者退货。

请逐项检查下列的包装内容：

- USB接口和并行缆线
- 快速操作手册
- 用户手册（本手册）
- 光盘（驱动程序和电子文件）
- 质保手册
- 产品符合CE和FCC安全法规的证书

如果发现包装内容不符合上述列表，请立即联系您的Evolis经销商。

打印机各元件名称及其功能

请根据下列图纸检查您打印机的各个元件，我们将在接下来的章节中陆续提到。

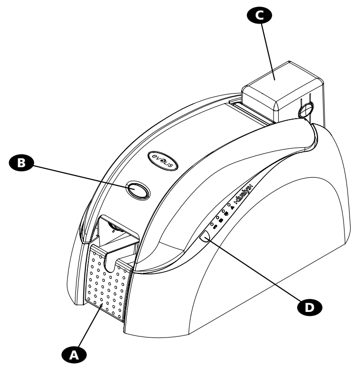

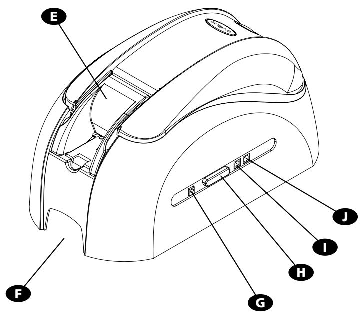

A	出卡槽	收集打印和/或编码完毕的卡片
B	上盖按钮	实现打印机上盖的打开和关闭
C	进卡槽	接收卡片进行打印
D	控制面板	显示打印机活动情况
E	手动进卡平台	单片手送进卡（可选）
F	握把	打印机搬运时使用
G	电源插入孔	实现打印机与其电源的连接
H	并行端口（标配）	实现与计算机之间数据的接收和发送
I	USB接口（标配）	实现与计算机之间数据的接收和发送
J	DB-9连接器（选配）	实现与计算机之间数据的接收和发送以及耦合器的连接，从而实现芯片的个性化
K	翻转模块	180度旋转卡片
L	磁性编码器	实现带有磁道1、2和3的卡片的编码
M	清洁滚轴	卡片打印完毕前清除所有灰尘
N	卡片厚度调节杆	在0.25mm至1mm之间调节卡片的厚度
O	加热打印头	实现卡片以300dpi的速度打印
P	出厂商标	标明打印机的型号和序列号

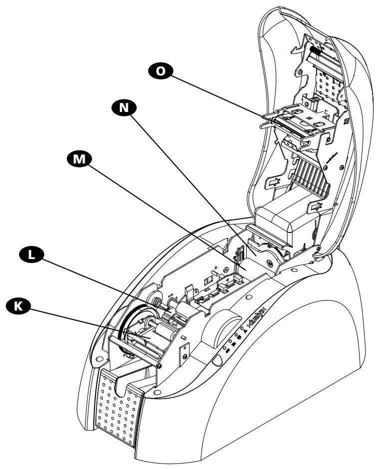

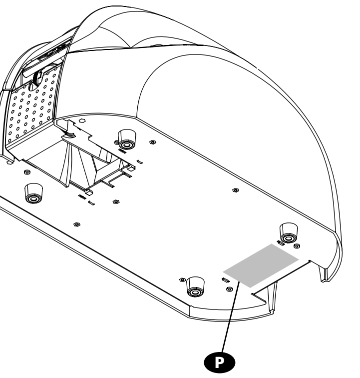

打印机控制面板

打印机顶部有一个控制面板。带有记号的4个小灯显示了打印机的活动状态。
这些灯代表的意义如下：

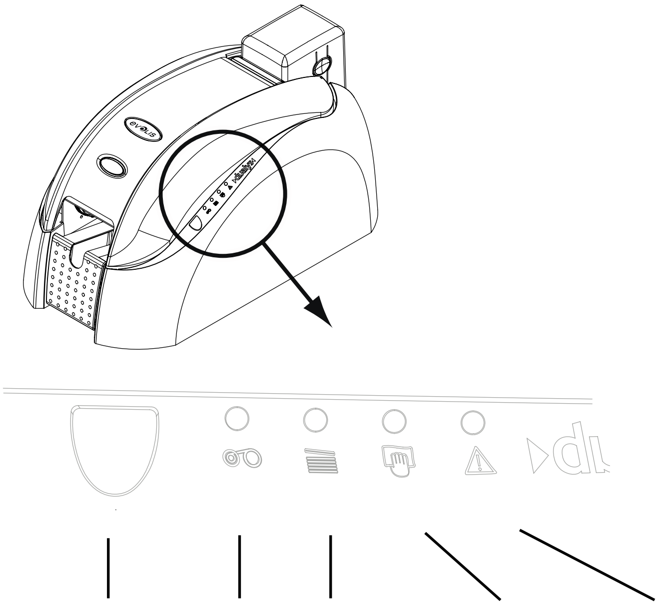

有关控制面板的其他信息，在第四章中有更为详细的说明。

安装信号线和电源线

如果您要使用USB端口，请于连接该端口前安装Windows驱动程序。

1. 将随打印机一同提供的接口接线根据下列规定与您的打印机连接。
2. 将接线的另一端与您计算机上的相应端口连接。
3. 将接线连接至电源，然后将电源线与打印机连接。

4. 将电源线与一接地插座连接

5. 打印机接通电源。控制面板灯亮，打印头抬起和下降，显示打印机正常机械工作的情况。灯不亮时，表明打印机未能正确安装或者打印机可能未能适当工作。检查安装。

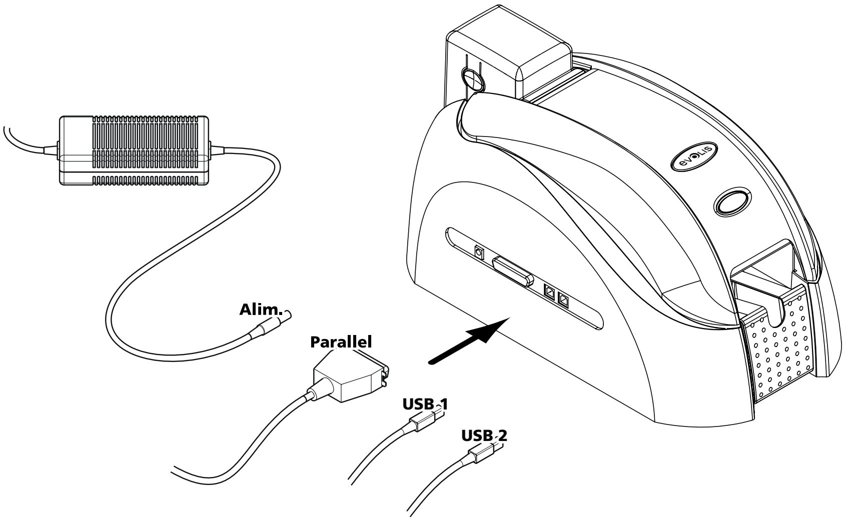

拔出电源插头关闭打印机。
本产品必须与受到正确保护和接地的电器装置相连。
FI: "Laite on liitettävä suojamaadoitus koskettimilla varustettuun pistorasiaan"
NO: "Apparatet må tilkoples jordet stikkontakt"
SE: "Apparaten skall anslutas till jordat uttag"

待命

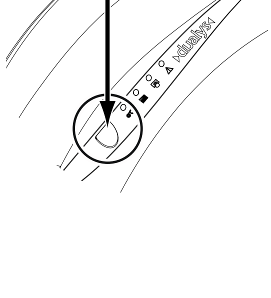

Dualys打印机可通过按如图所示的按钮随时处于待命状态。按钮上的绿灯灭。

重新启动时，按住按钮一秒。按钮上的绿灯亮。

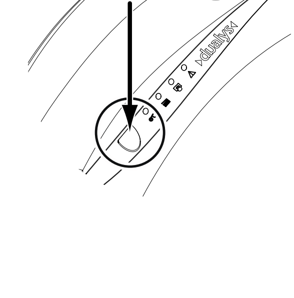

10分钟不活动状态后打印机自动转入待命状态。

安装色带

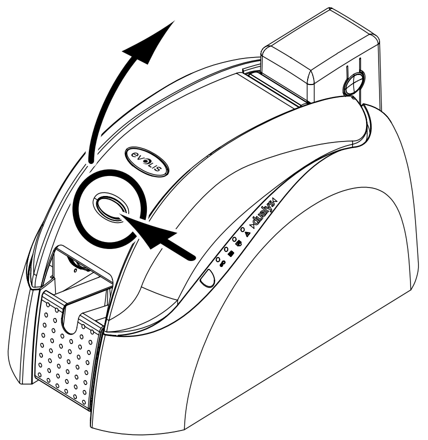

1. 按一下上盖按钮并将上盖掀起。

2. 如图所示在打印机安装色带。

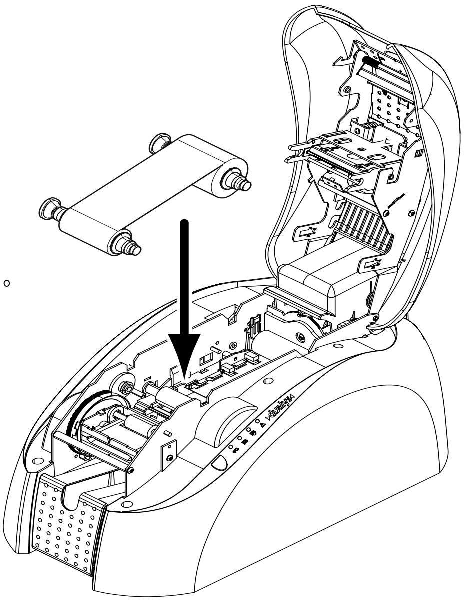

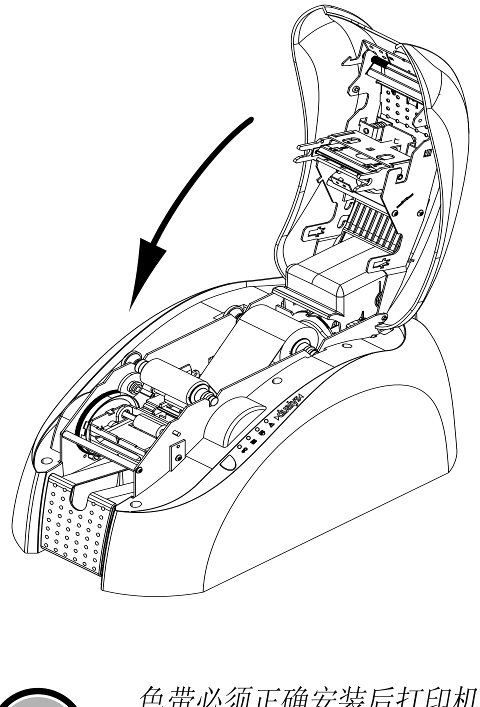

3. 关闭打印机上盖。

色带必须正确安装后打印机才能正常工作。只能使用Evolis原厂色带。
打印机或者打印头因使用未经批准的色带导致损坏时，Evolis不承担任何责任。
每次打开上盖时，色带将自动就位。

装载卡片

将卡片放入进卡槽

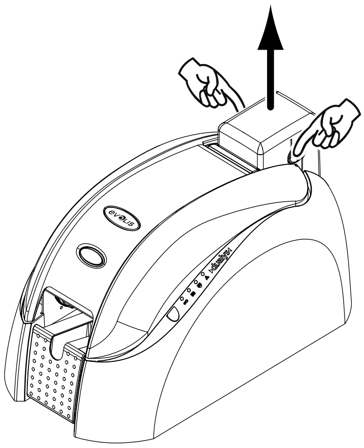

1. 如图所示，将进卡槽从打印机中取出。

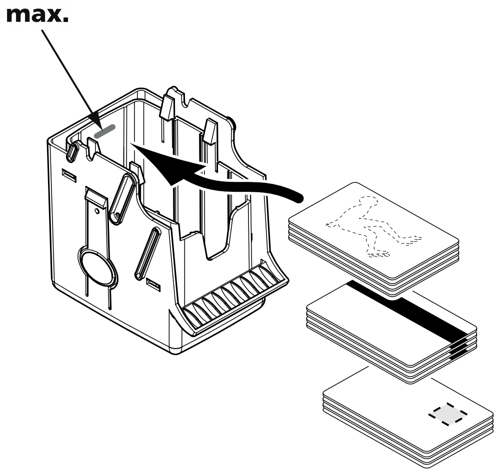

2. 如图所示，压缩弹簧，插入100张以下0.76mm厚度的卡片。

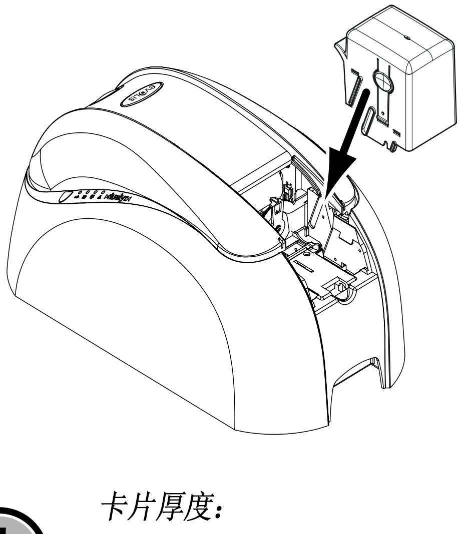

3. 将进卡槽放回打印机。从顶部压住进卡槽，并听到“咔嗒”声。

卡片厚度：

• Dualys打印机可接受0.25mm到1mm之间的卡片。

卡片选择建议：

- *仅使用本手册“技术规格”中出现的各种类型的卡片。*
- *不要触碰卡片的打印面，因为这样会影响打印质量。*
- *不要使用破损、折叠或者不平整的卡片。*
- *永远将新卡片放置于清洁无尘的位置。*

安装手动进卡槽和装载卡片

购买Dualys打印机时，您可以选购用于单片手送进卡的手动进卡槽。

供您选购的手动进卡槽应当通过驱动程序属性进行设置。在工具中，点击对话框按钮。然后根据退卡所需操作模式在进纸盒菜单和输出盒菜单中选择手动进卡选项。点击“设置”按钮进行确认。

手动进卡槽的安装方法如下：

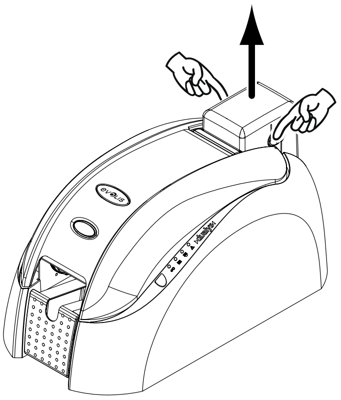

1. 如图所示，将进卡槽从打印机中取出。

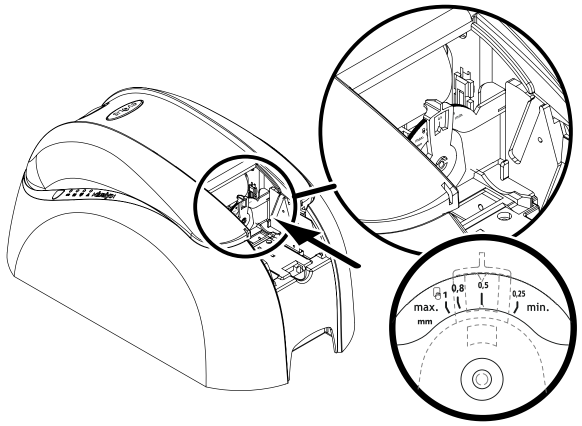

2. 通过调节杆将卡片的厚度调至“最大”位置。

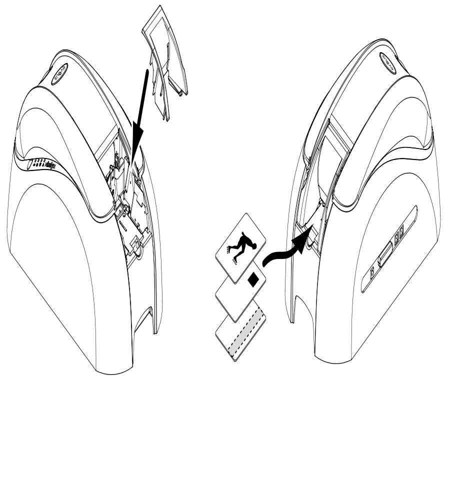

3. 如图所示将手动进纸盒放入打印机。从顶部压住进卡槽，并听到“咔嗒”声。

4. 如图所示，插入卡片

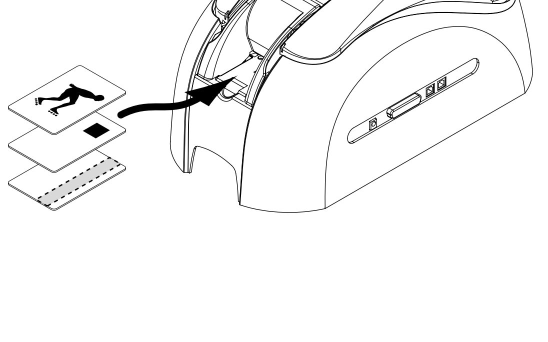

调整卡片厚度

Dualys打印机提供一个手动调节系统，供您从打印机的内部或者上盖打开时调整卡的厚度。

Dualys打印机接受0.25mm　（10mil）到1mm(40mil)之间的卡片。卡片厚度的工厂设置为0.76mm（30mil）。

通过进卡槽调节卡的厚度

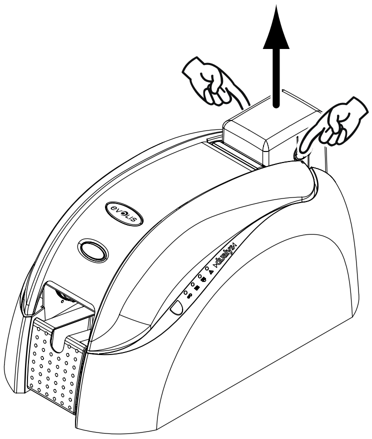

1.　如图所示，将进卡槽从打印机中取出。

2.　根据所需卡片厚度从右向左移动握把，调整所用卡片厚度。

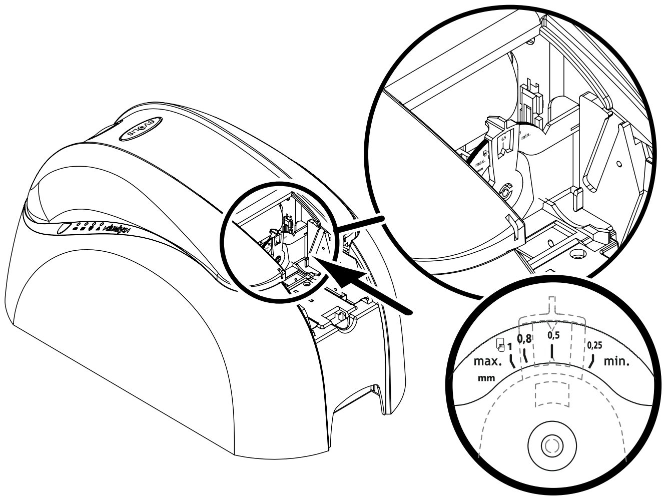

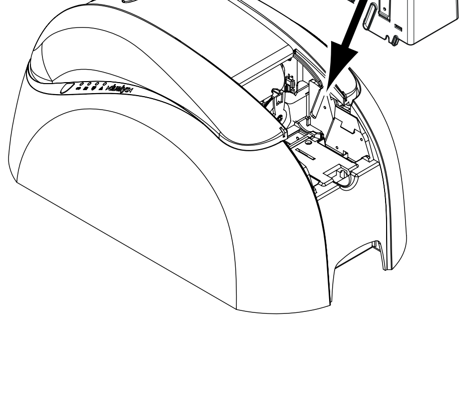

3. 将进卡槽放回打印机。从顶部压住进卡槽，并听到“咔嗒”声。

从打印机内部调整卡片厚度

1. 按一下上盖按钮并将上盖掀起。

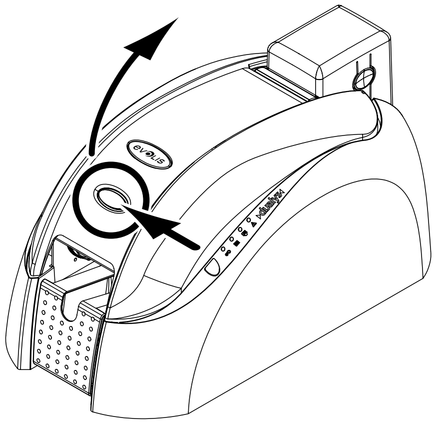

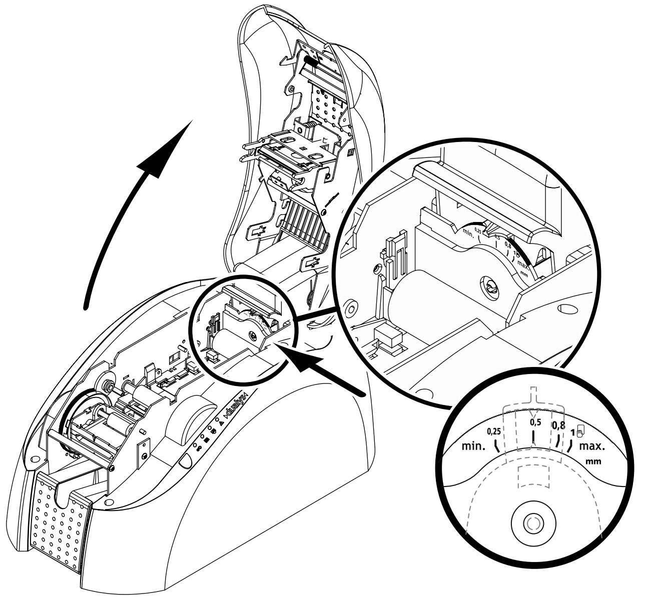

2.　从打印机中取出色带（如有）。根据所需卡片厚度从右向左移动握把，调整所用卡片厚度。

3.　在打印机中再次安装色带，然后关闭上盖。

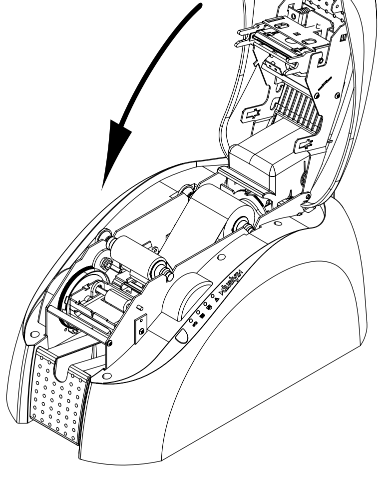

使用出卡槽

Dualys打印机配有一个可容纳100张0.76mm规格卡片的出卡槽。其目的在于收集已打印和/或加密完毕的卡片。

1. 找到并旋转出卡槽。

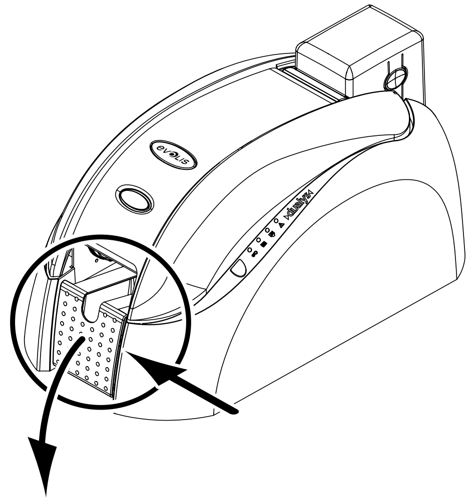

出卡槽必须完全旋转，直至听到“咔嗒”声。出卡槽位于中间位置时，“上盖打开”指示灯将闪烁。

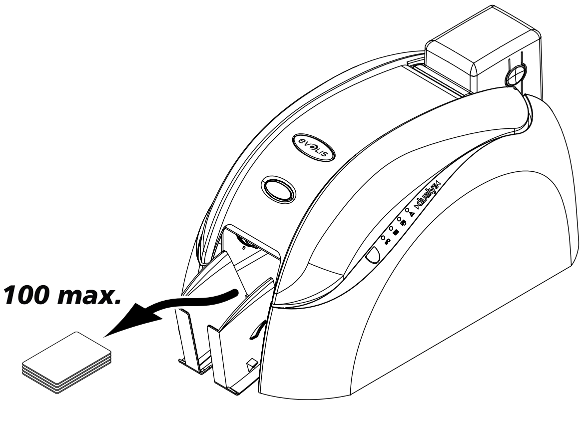

2. 取出打印和/或加密完毕的卡片

安装的其他阶段

您现在已完成您Dualys打印机的安装（实质）过程。接下来，我们将强烈要求您继续阅读本手册，实现您Dualys打印机的充分操作还有下面两个步骤。

- 安装驱动程序

第二章

打印

安装驱动程序

使用您的Dualys打印机前，您必须安装其驱动程序。

注意：驱动程序和Dualys打印机在Windows2000，NT4.0和XP下进行操作。

随机送的CD包括自动安装的打印机驱动程序。该程序根据您计算机的配置为您安装正确的驱动程序。

•-将驱动程序和电子文档插入光驱。
•-等待几秒，光盘欢迎程序会让您选择您的语言。
•-选择代表您所需语言的国旗。
•-出现另一个菜单，要求您安装打印机驱动程序。根据下列说明设置您的Evolis打印机。

您使用Windows操作系统，您的打印机与计算机主机相连，并口电缆或者USB未连接。

■ 点击**安装驱动程序**。
■ 出现安装菜单，建议您保留以前进行的安装。
默认安装时，安装程序将删除所有以前的设置。
■ 点击**安装**开始安装过程。
■ 有相关要求时，选择您希望用于连接您Evolis打印机的接口类型。**USB**或者**并口**。

安装程序提示您打开打印机。仔细按照下列提示进行操作：

■ 在个人计算机和打印机之间连接USB或者并口电缆。
■ 系统将自动检测到您的外设，几秒钟后开始**“添加打印机助手”**。
■ 选择**下一步**，然后**结束**。
■ 在信息窗口点击**完成**。
■ 安装完成，点击**结束**。
■点击**退出**，结束安装程序。

您的Evolis打印机可以重新打印您的卡片。

安装过程中出现任何故障时，请参阅“Windows用户——手动安装”这一章。

Windows NT、2000或者XP下安装驱动程序可能需要系统管理员的授权。出现任何问题时，联系管理员，了解与安装方法或者使用权有关的信息。

Windows用户——手动安装

- 安装驱动程序前请**关闭所有应用程序**。
- 安装完成前**不要连接**USB或者并口电缆。
- 将驱动程序和电子文档插入光驱。
- 在Windows菜单栏中，点击“**开始、参数**”，和“**打印机**”。
- 双击**添加打印机**。
- 选择**本地打印机**。
- 选择LPTx打印机端口（即使您希望通过USB连接打印机）。
- 安装助手显示一系列打印机制造商时，点击**光盘安装**。
- 选择与光驱相对应的磁盘名称，点击**下一步**。
- 在光驱中，点击**驱动程序**。
- 为您的Windows环境选择目录

  Windows 2000和Windows XP：选择2000 XP

  Windows NT4：选择NT4.0
- 选择**Youn.inf**（或者Younbw.inf）文件，点击**打开**，然后点击**确定**。
- Evolis打印机在灰色的背景中出现，点击**下一步**。
- 说明您是否希望将Evolis打印机作为您的默认打印机，然后点击**下一步**。
- 不共享，点击**下一步**。
- 不打印测试页，点击**下一步**。
- 点击**完成**，安装驱动程序。

在并行端口进行操作时，在个人计算机和打印机之间连接电缆。安装完成。

对于USB连接，必须进行下列调整：

- 在打印机和个人计算机之间连接您的USB电缆。
- Windows检测到新打印机，然后开始**添加打印机助手**，点击**下一步**。
- 系统查找Youngi.dll（或者Youbwgi.dll）。
- 在光驱中，点击**驱动程序**。
- 为您的Windows环境选择目录：

  Windows 2000和Windows XP：选择2000 XP

  Windows NT4:选择NT4.0
- 选择**Youn.inf**（或者Younbw.inf）文件，点击**打开**，然后点击**确定**。
- 点击**完成**。

已经在USB端口上为打印机创建了一个新的Evolis驱动程序（副本1）。安装打印机驱动程序完毕。

设置打印参数

在使用您的Dualys打印机前，您最好先检查/修改驱动程序的默认参数。此外，如果安装了选配产品，您必须告知驱动程序。

您可以在打印管理中设置您打印机的各种功能。可通过下列方式进入打印参数：

■ 从Windows的**开始**、**设置**、到**打印机**。
  - 选择Evolis Dualys
  - 在Windows的菜单栏的**文档**中，选择**默认文件**。

■ 从您的Windows软件：
  - 在您应用程序菜单栏的**文档**中，选择**打印**或者**打印设置**。

设置过程因所使用软件的类型和操作系统的不同而异。使用打印机前，确认打印机被正确选择为默认打印机。

选择Dualys打印机作为默认打印机

按照如下步骤选择Dualys打印机作为默认打印机

■ 点击Windows工具栏中的开始、设置、到打印机。

■ 点击Evolis Dualys图标，然后指向菜单栏中的文件。

■ 选择默认，然后关闭窗口。

您Dualys打印机属性的确定

不同的对话框使您能够：

■ 调整定位和打印质量。

■ 管理不同的打印模式和适当打印色带的使用。

■ 选择打印端口。

■ 启动打印机不同的控制和维护功能。

使用在线帮助

一份帮助文件，根据不同的打印模式和保留的标准对您使用各打印管理参数进行指导。为了使您熟悉这些参数，我们建议您在进行任何修改前参阅该帮助文件。

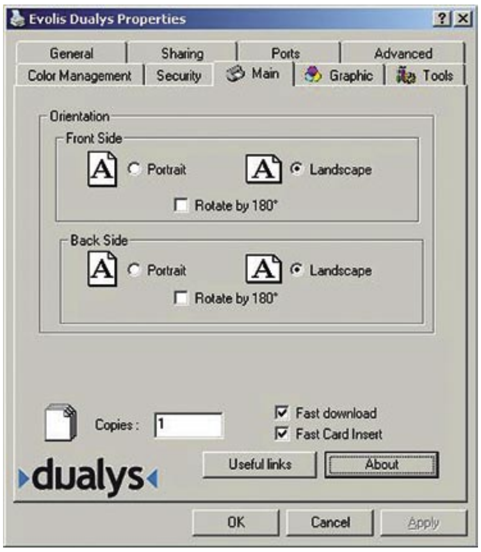

“主”对话框

本对话框可以使您选择：

■ **定位**：肖像或者风景打印输出的定位，以及打印输出为卡片的正面和/或反面进行180°的旋转。

■ **份数**：卡片打印的份数

“图解”对话框

可通过本对话框进行如下选择：

色带：使用的色带类型。

打印设置：选择单面或者双面打印，您以前选择上面的“色带”对话框中选择彩色色带时，您可能需要进行黑色或覆膜色带的设置。

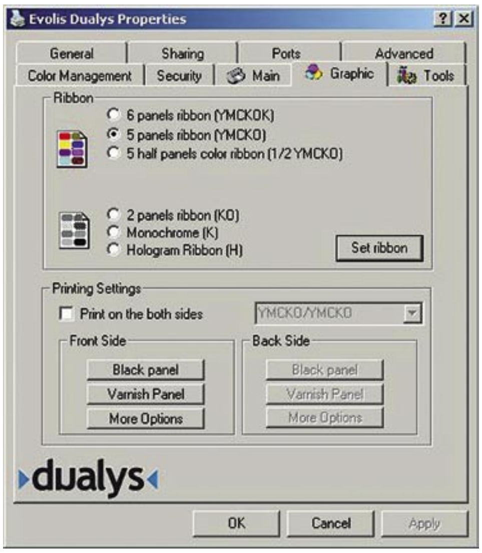

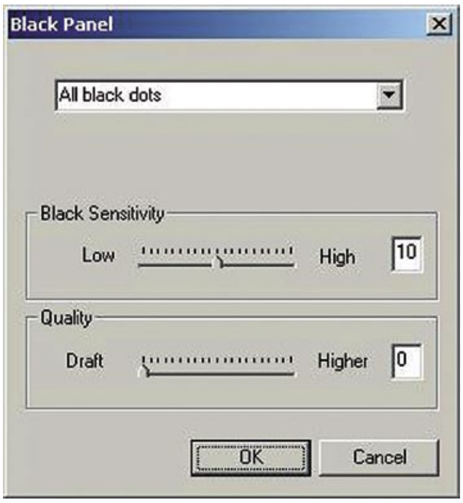

黑色面板：黑色面板的使用

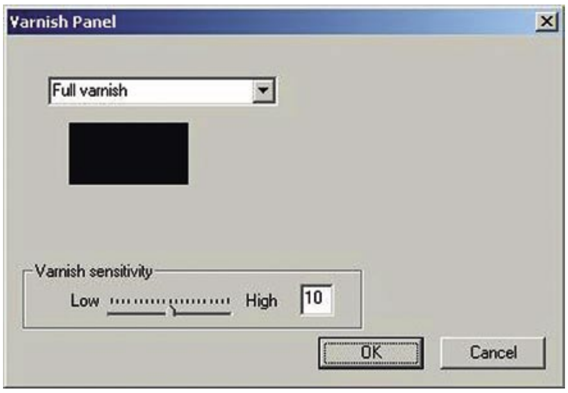

覆膜面板：彩色色带的覆膜，取决于覆膜的需要。

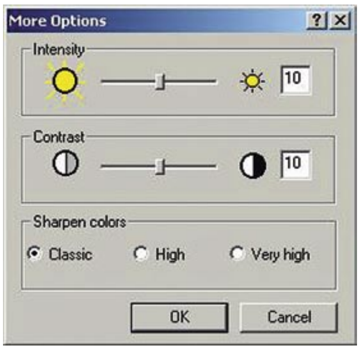

“更多选项”按钮可使您选择更多打印参数，如接触和色彩的饱和度。

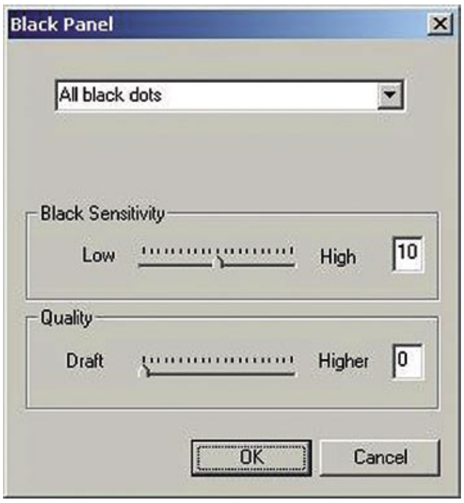

如果您以前曾经在主对话框中选择过黑色色带，您可以通过图形对话框选择：

- ■ **黑度：**加入墨的多少。
- ■ **打印质量：**加入墨的质量。

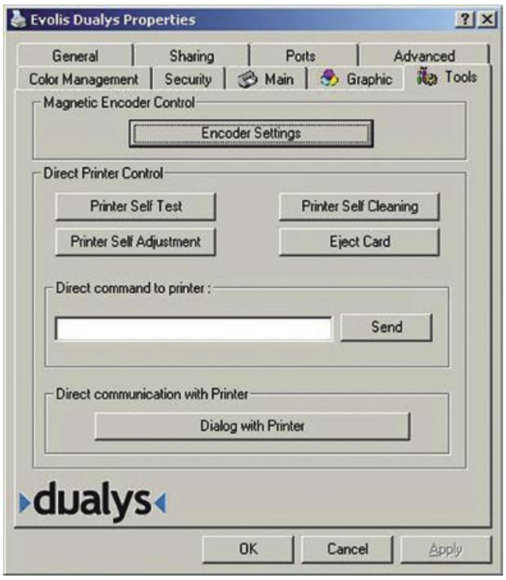

“工具”对话框

本对话框为您的Dualys打印机提供初级帮助。如果您的打印机带有选配的磁性编码器，点击编码设定按钮对其进行设置。请参阅本手册附件A，了解与计算机选项有关的更多信息。
我们同时还建议您在第一次使用时打印测试卡，并将其保存。该卡记录了您要求售后服务时可能需要提供的信息。

观察：“打印机对话”选项仅于光盘中的安装程序已经安装时可用。

“总”对话框

本对话框是一个Windows信息对话框，允许打印测试页以验证计算机和打印机之间的通讯。

“细节”对话框

本对话框是一个Windows控制窗口，允许选择打印端口和确认打印机正确驱动程序的使用。高级技术人员才可修改显示的参数。

“色彩管理”对话框

本对话框可使打印与规定的色彩管理文件相联系。

打印

可以对很多Windows应用程序文件进行打印（例如，Word-Access-Excel）。为了使您熟悉在页面上打印卡片以及打印参数，我们提供如下示例。

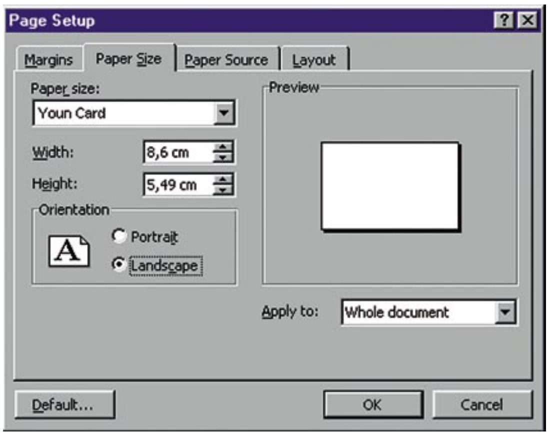

Microsoft® Word下

安装Dualys打印机作为默认打印机后

1. 打开Word，在**文件**选项中点击**页面设置**。
2. 纸张对话框建议纸张格式，选择Youn Card。

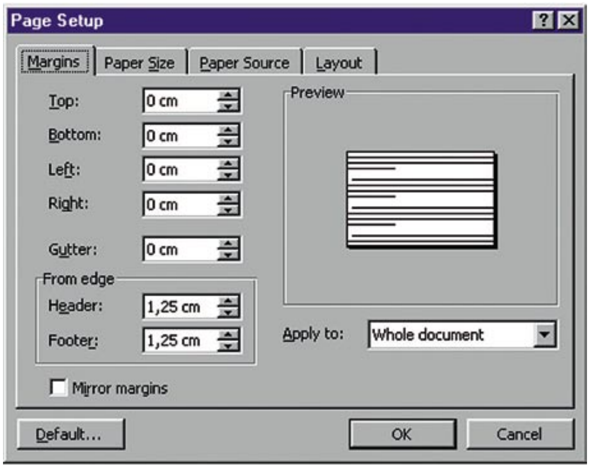

3. 在**页边距**对话框中，将所有边距都选择为0cm，在定位中，选择风景。

4. 点击**确定**关闭窗口。

现在您的Word窗口应如下图所示：

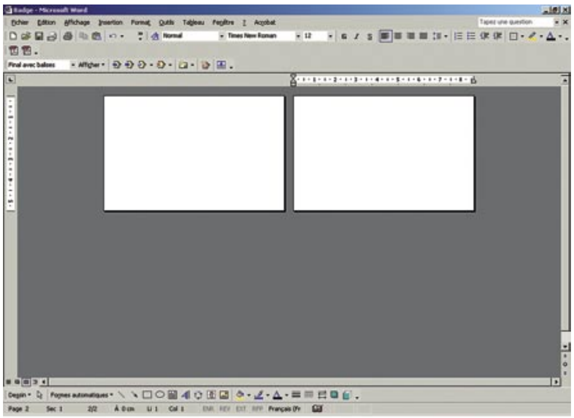

您可以通过输入不同要素对您的卡片实现个性化：

- 标识和图例
- 身份照片
- 不变和可变文本
- 条形码等。

示例：

请注意，本示例的目的不在于教导操作人员有关Word应用程序的操作情况。

唯一的目的是在卡片的设计和Dualys参数管理之间建立打印所必须的关系。

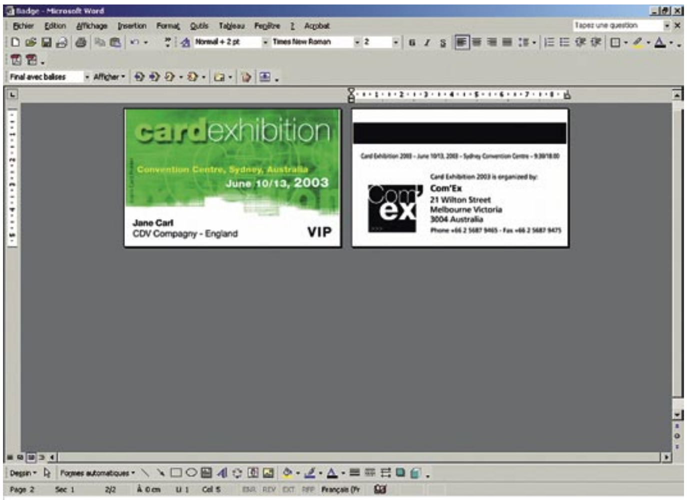

设置Evolis Dualys驱动程序

通过Word窗口读取参数时：

1. 在菜单栏，点击**文件**，然后选择**打印**
2. 对话框告诉您已经选择Evolis打印机。然后点击**属性**。Evolis Dualys驱动程序对话框打开。

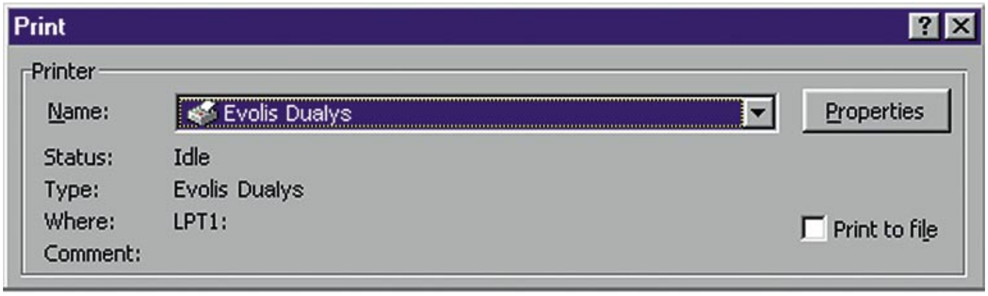

通过Word窗口读取打印参数时：

1. 在菜单栏，点击文件，然后选择打印。
2. 对话框告诉您已经选择Evolis打印机。
3. 点击属性。Evolis Dualys驱动程序对话框打开。

本图解示例的打印参数为：

1. 在“主”对话框中选择：

■ 定位－正面：风景
■ 定位－后面：风景
■ 份数（份数待定）

2. 在“图解”对话框中，选择：

■ 色带类型：“6段色带（YMCKOK）”
■ 打印机设定中：“双面打印”

3. 如果您修改了参数，点击应用，然后确定关闭对话框。

4. 回到主窗口后，点击确定运行打印。

如必要，请参阅每一对话框的帮助文件。参阅以上“使用在线帮助”了解更多信息。

第三章
清洁

保持您的质保有效！

未能遵守本章与维护有关的程序时，您的Dualys打印机和打印头的质保可能无效。打印机在未经批准的情况下使用时，Evolis公司不承担任何义务。Evolis A5011-UltraClean清洁套件提供下列内容：（需另外购买）

- *五张预饱和清洁卡，其中异丙基/酒精浓度为99％。*
- *五根棉签，其中异丙基/酒精浓度为99％。*
- *40张预饱和无绷带清洁擦拭纸。*

清洁打印机内部

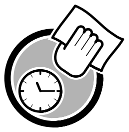

清洁周期：每插入1000张卡片

强烈推荐每更换一次色带进行一次清洁，否则不给予保修！

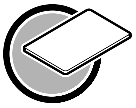

使用：预饱和清洁卡片

需要清洁打印机时（每插入1000张卡片），清洁指示灯如下所示亮起：

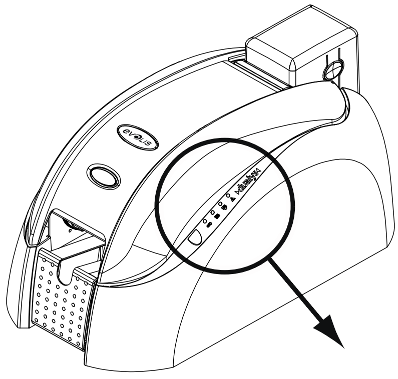

插入1000张卡片后的状态

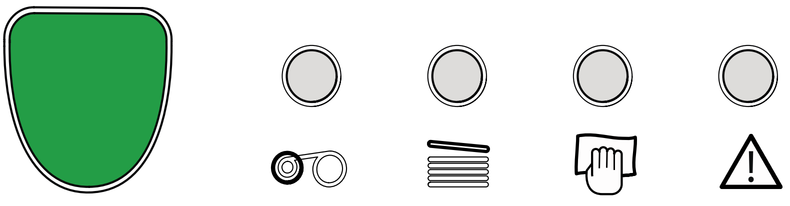

清洁指示灯亮后未对打印机进行清洁时，再插入200张卡片后指示灯将开始闪烁。在此情形下，清洁指示灯将按照如下方式闪烁：

插入1200张卡片后的状态

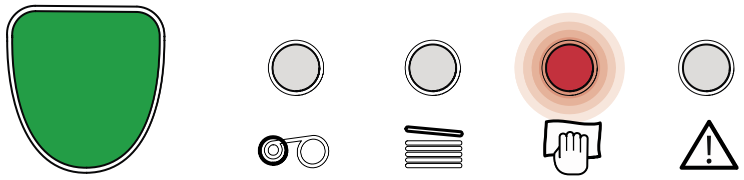

指示灯闪烁时，必须立即对打印机的内部进行清洁（5张卡片以下）。
否则，打印头的质保将被取消。

如何进行

这一简单的清洁系统要求使用专门为打印机设计的预饱和清洁卡。我们为您的Dualys打印机提供一个清洁套件，其中包括这些卡片的样品。通过不断将卡片放入打印机，卡片滚轮、清洁滚轮、打印头和磁头（选配）将得到清洁。（注：清洁套装需另外购买）

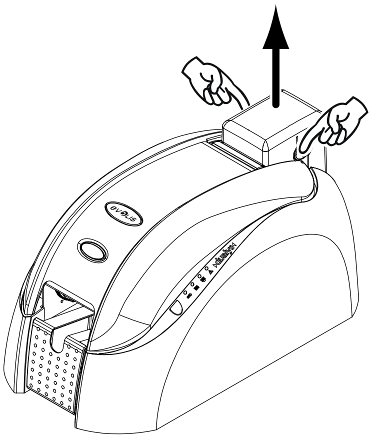

1. 如图所示，将进卡槽从打印机中取出。

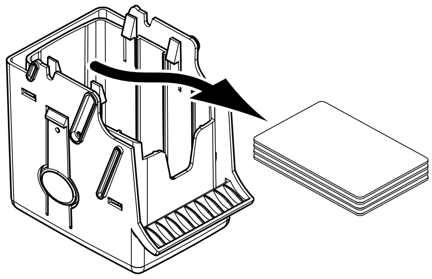

2. 取出在进卡槽内的卡片。

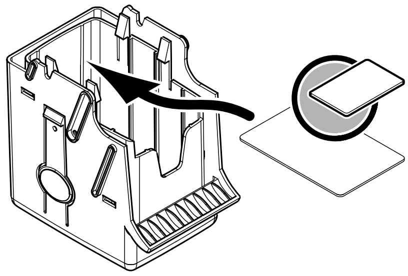

3. 取出一张新卡片，如图所示，将其插入进卡槽。

4. 通过调节杆将卡片的厚度调至“最大”位置。

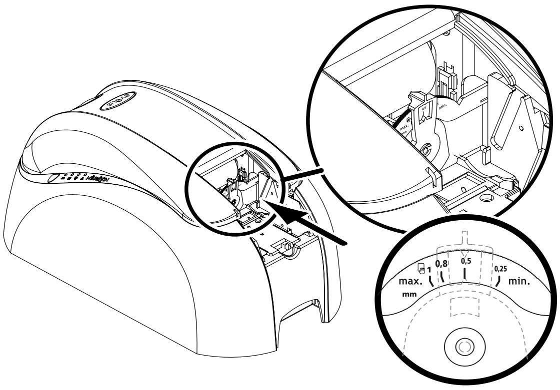

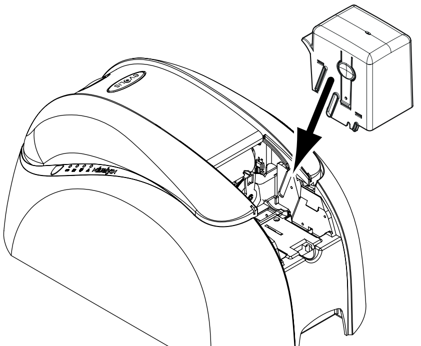

5. 将进卡槽放回打印机。
从顶部压住进卡槽，并听到“咔嗒”声。

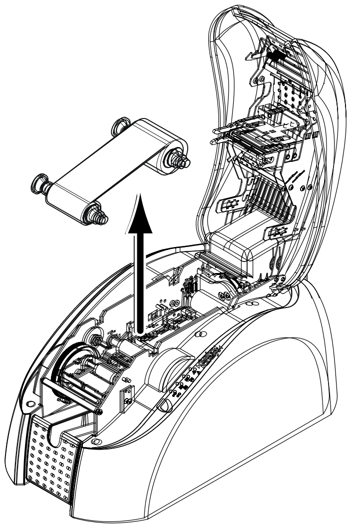

6. 打开上盖，如图所示从打印机内取出色带。

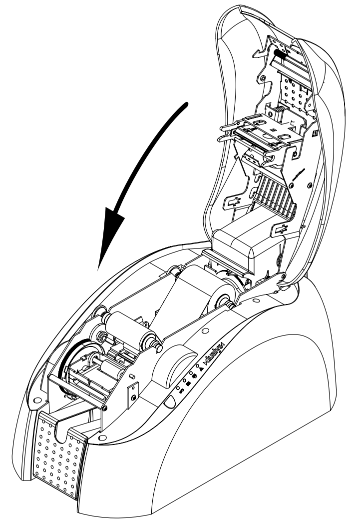

7. 关闭打印机上盖。

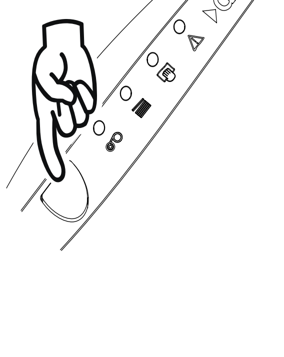

8. 按住控制面板上的按钮一秒钟。清洁开始。

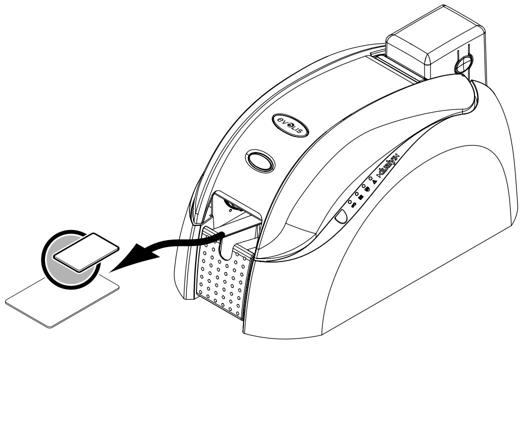

9. 用过的清洁卡将弹入出卡槽。

一个清洁周期完成后，在再次使用打印机前请等待两分钟，使清洁剂完全挥发。

尽管清洁警报可能已经被触发，打印机仍将继续工作。
不等待打印机指示灯信号也可启动清洁程序。这可通过按住控制面板几秒的时间完成。
在此情形下，首先重复上述各操作。

清洁打印头

清洁周期：每次更换色带时

使用：清洁棉签

清洁打印机内部的同时对打印头进行了清洁（见前节）。然而，为了保持原来的打印质量，减少打印头上过多的墨粉，我们建议您使用我们随UltraClean清洁套件提供的棉签定期清洁打印头（每次更换色带时）。

需要注意的是，您需要保护打印头和所有其他相关元件，使其免遭静电干扰。打印头是您打印机中最重要的部分。为了避免打印头受到损害d:

- *清洁打印头前，断开打印机电源。*
- *观察清洁周期。*
- *避免让打印头接触尖利或者金属物体。*
- *避免手指直接接触打印头。结果可能影响打印质量或者甚至损坏打印头。*

如何进行

1. 取出一个新棉签，压住棉签杆的中间位置，使泡沫中的液体流出。

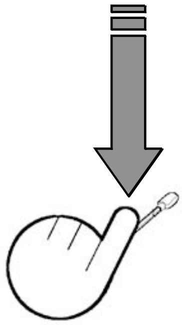

2. 打开打印机的上盖，找到打印头。
然后，轻柔地将棉签在打印头上摩擦几秒。

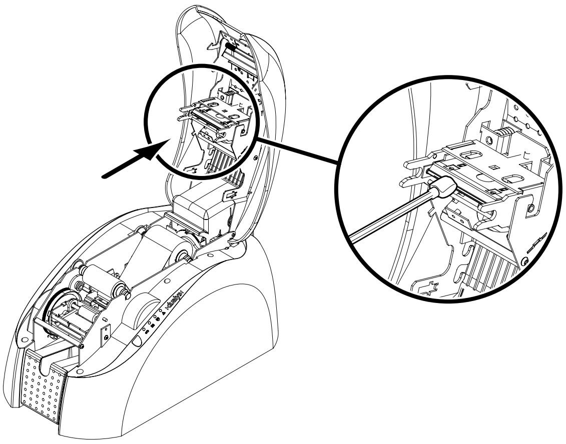

一个清洁周期完成后，在再次使用打印机前请等待两分钟，使清洁剂完全挥发。

维护清洁滚轮

清洁周期：每次更换色带时

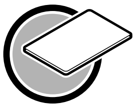

使用：清洁擦拭纸

您的Dualys打印机具有一个清洁滚轮。其粘性表面用于吸附卡片带来的灰尘。尽管在清洁打印机内部时这一滚轮也得到了维护，我们还建议您利用我们提供的清洁套件中的擦拭纸定期对其进行清洁，确保卡片表面绝对清洁。

如何进行

1.　打开打印机上盖。打印机中如果有色带时，取出打印机色带，找到清洁滚轮。

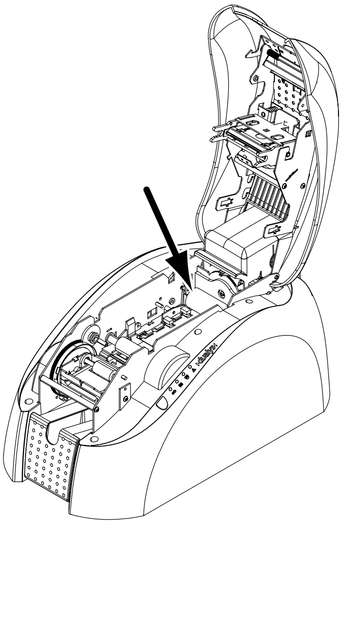

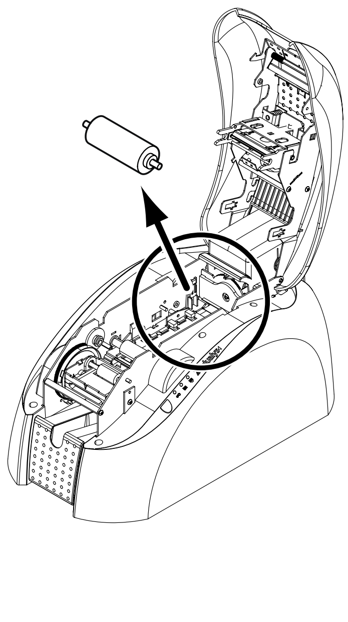

2. 从打印机中取出清洁滚轮。

3.　通过我们给您提供的清洁套件中的擦拭纸清洁滚轮。轻轻擦拭滚轮表面，去除全部灰尘。

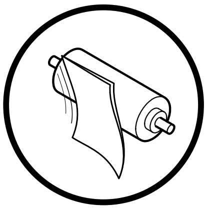

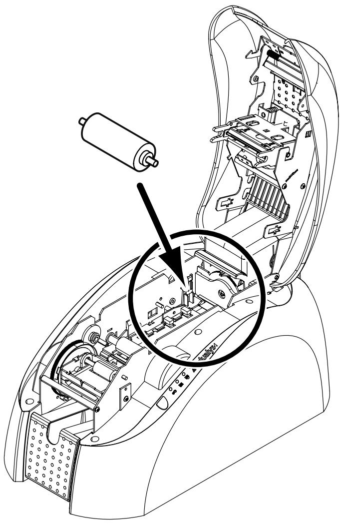

4. 滚轮变干时，将其放回打印机，关闭上盖。

一个清洁周期完成后，在再次使用打印机前请等待两分钟，使清洁剂完全挥发。

第四章
故障排除

为满足客户需求，Evolis在本手册及其网站www.evolis.com中提供全套的技术帮助服务。本节包括了与Dualys打印机初级维修有关的信息。

打印机控制面板信息解释

尽管我们认为Dualys打印机能够绝对可靠地工作，但是仍然有可能出现故障。下面的内容将帮助您找出打印机安装或者使用过程中可能出现的问题，并找出解决问题的办法。

打印机控制面板说明

打印机顶部有一个控制面板。
带有记号的4个小灯显示了打印机的活动状态。
这些指示灯代表的意义如下：

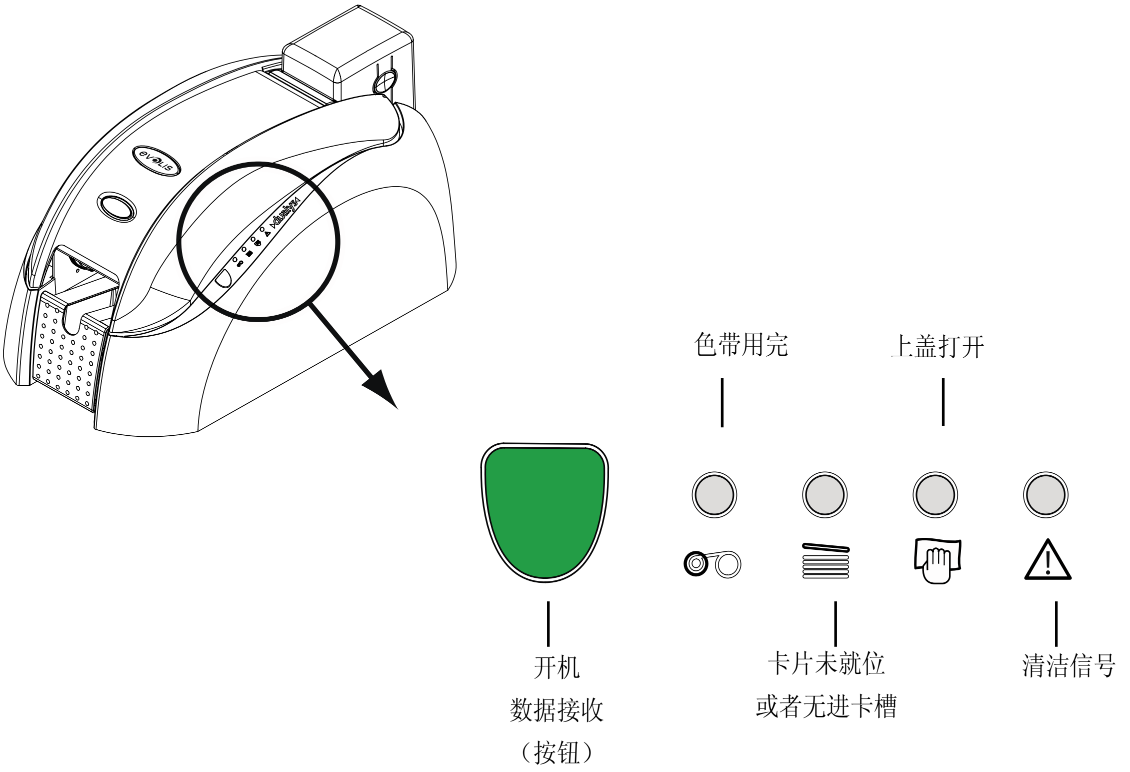

控制面板上的指示灯分别代表下列状态之一：

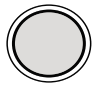

关闭

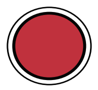

打开

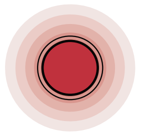

闪烁

处理完毕下列事项后按钮向控制面板返回其最初状态：

- ■ 无卡片或者内部打印故障
- ■ 磁性编码出错
- ■ 卡片弹出

按钮同时还能够实现：

- ■ 设置打印机至待命状态
- ■ 待打印的测试卡片
- ■ 待启动的清洁周期

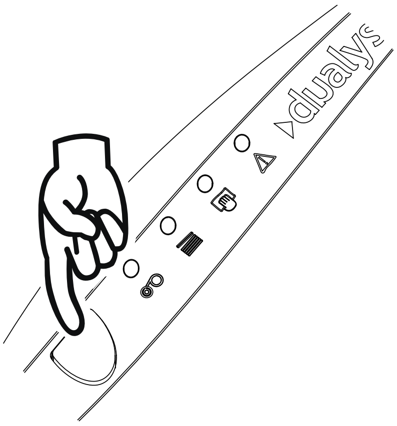

查阅下列控制面板状态，确定Dualys打印机的活动状态或者问题的性质：

指示灯状态	说明	解决方案或者解释
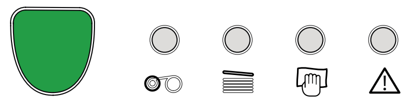	**打印机就绪**	打印机可接收数据。
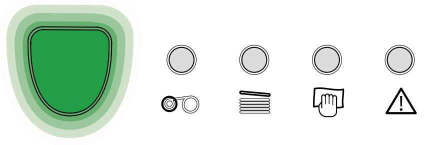	**处理**	打印机从其一个或者多个接口中接收数据。
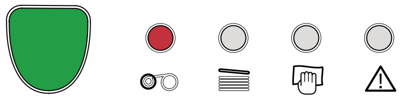	**色带用完**	■ 打印机内无色带 ■ 色带已用完 ■ 打印机中的色带未能正确安装 ■ 色带断了 *检查打印机中色带的状态。如果您正在进行打印，用一张新卡片重新开始打印。*

指示灯状态	说明	解决方案或者解释
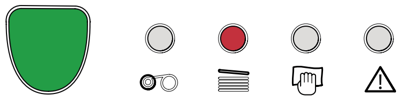	卡片未就位或无进卡槽	■ 打印机内无卡片 ■ 卡片厚度未能正确调整 ■ 卡片被折 ■ 卡片粘在一起 ■ 打印机内无进卡槽或者进卡槽不当插入打印机 *检查进卡槽内卡片的状态，或者确认打印机中有进卡槽，或者正确插入打印机，然后按住按钮一秒。打印重新启动。*
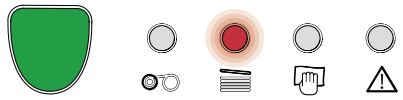	打印机清洁警报 （插入1000张卡片后）	■ 打印机等待卡片插入。 *打印机装有选配的手动进卡盘：将卡片插入打印机。见第七章“启动”。*
	打印机清洁警报 （插入1200张卡片后）	■ 必须清洁打印机。*见第三章“清洁”。*
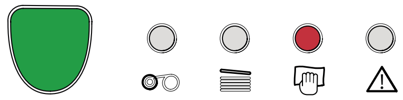	打印机上盖打开	■ 打印机上盖打开。关闭打印机上盖。*正在进行的打印重新启动。*
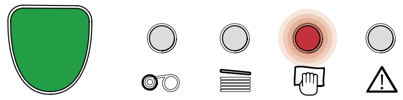	出卡槽位置	■ 出卡槽处于打开和关闭的中间状态。 *关闭或者打开出卡槽。正在进行的打印重新启动。*
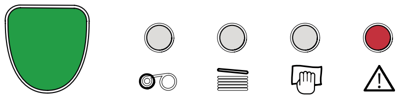	出卡槽位置	■ 出卡槽处于打开和关闭的中间状态。 *关闭或者打开出卡槽。正在进行的打印重新启动。*
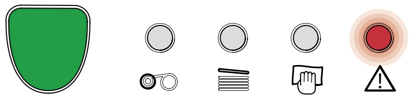	机械故障	■ 打印台或者翻转模块卡纸 ■ *打印机某机械元件故障。按住按钮一秒。故障得不到解决时，致电您的Evolis经销商以寻求帮助。*
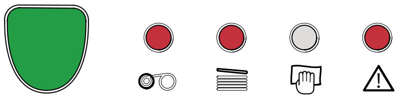		
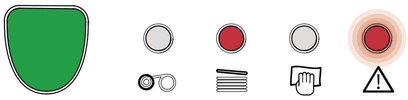	编码出错	■ 进卡槽中磁道的定位不正确 ■ 编码类型的参数不正确（HICO或者LOCO）。参阅本手册附件A了解更多信息。 ■ 编码数据不符合ISO 7811或者驱动程序的属性中预先设定的参数。参阅本手册附件A了解更多信息。 *按住按钮一秒。打印机将用一张新卡片重新开始磁性编码过程。故障得不到解决时，致电您的Evolis经销商以寻求帮助。*
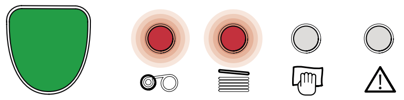	冷却模式	■ 打印头冷却系统启动。 *打印机停止工作几秒。打印头达到正常工作温度时，打印活动重新开始。*

打印和解释测试卡片

打印测试卡片，从而提供与您的打印机有关的技术信息，并确认打印机正确工作。我们建议您在打印机开始投入使用时打印并保存测试卡片。

打印测试卡片

1. 确认打印机中有色带和卡片。
2. 按住按钮三秒。所有指示灯灭。
3. 再次按住按钮。
4. 按钮上的绿灯亮。
5. 绿灯闪烁时松开按钮。
6. 测试卡片在几秒内打印完毕（在彩色打印机中，有一个彩色色带；单色打印机中有黑色色带）。
7. 把打印过的卡片弹入出卡槽。

解释测试卡片

测试卡的打印提供了如下信息：

- 各种色彩和黑色的正确打印
- 色带在打印机中的正确位置。
- 打印机型号
- 打印机序列号
- 打印机中安装固件的版本。

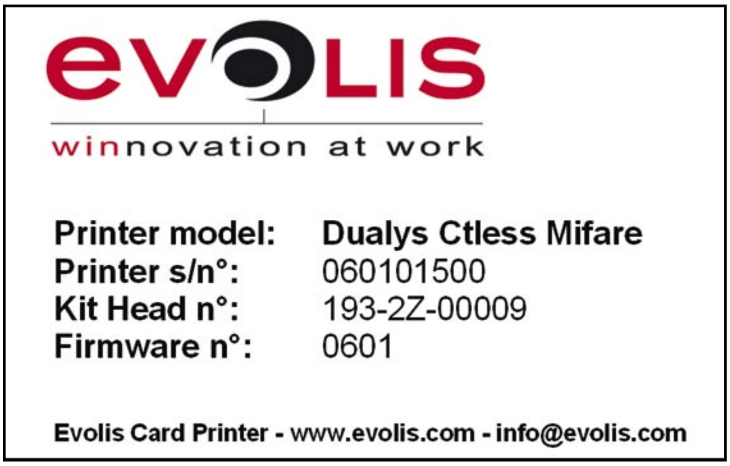

打印质量问题

下列信息将帮助您解决使用打印机的过程中可能出现的打印质量问题。如果通过这些信息您仍然无法解决问题，请联系您的Evolis经销商。

不打印

1. **检查电源。**

确认：

- 打印机和通电的主要接线插座之间通过电源线正确连接。
- 打印机接通电源。按钮上的绿灯亮。
- 使用的电源为随打印机一起提供的电源

2. **检查进卡槽和打印机上的卡片**

- 确认进卡槽中有卡片
- 确认没有卡片堵塞。

见本章

3. **检查色带**

- 确认色带已正确安装，打印机上盖已正确关闭。

4. **打印测试卡片**

见本章“打印和解释测试卡片”这一部分内容。

5. **检查打印机接口线缆**

- 检查计算机和打印机之间的连接。
- 利用相同类型的其他线缆进行测试。

6. **检查驱动程序**

- 确认您的Dualys打印机有Windows参数中的驱动程序。

7. **检查计算机打印参数**

- 确认Dualys打印机被选作默认打印机。

见“打印”这一章中“设置打印参数”部分的内容。

8. **检查网络配置**

如果您的打印机被连接入一个网络，确认其在网络环境下正确设置。参阅有关您网络的文件以获取更多信息。

卡片从打印机内弹出

1. **检查色带**

- 确认色带未用完或者没有断裂。如必要，更换或者重新安装色带。

2. **检查打印机接口线缆**

- 检查打印机接口线缆。
- 检查电脑和打印机之间的连接。
- 利用相同类型的其他线缆进行测试。

3. **打印头的元件可能受到损坏。**

■打印测试卡片

见本章“打印和解释测试卡片”这一部分内容。

如果测试卡片不能打印，请联系您的经销商以获取一个新的打印头。

打印质量不充分

1. **必须修改对比度和发光度参数**

■ 缺少对比度和色彩饱和度，在驱动程序的设置中增强对比度和发光度。

2. **使用的卡片类型可能不适用**

■ 检查所使用卡片的类型是否与所需规格相对应。

见本手册“技术规格”这一章以获取更多信息。

■ 卡片质地粗糙或者不完全平整。

■ 尝试采用其他类型的卡片进行打印。

部分或者不正确打印

1. **检查打印参数**

■ 确认您的页面设置中无任何内容处于打印边界之外

■ 检查驱动程序配置中所选择的文件定位（风景或者肖像）

2. **检查打印机接口线缆**

■ 如果打印出不正常字符，确认您的打印机使用了正确的接口线缆。

■ 检查电脑和打印机之间的连接。

■ 利用相同类型的其他线缆进行测试。

3. **检查打印机是否清洁**

■ 如必要，清洁打印机的内部、清洁滚轮和打印头。

参阅本手册“清洁”这一章内容

4. **检查卡片是否清洁**

■ 检查卡片是否放置于无尘的环境中。

5.检查打印头是否清洁

■ 请参阅本手册“清洁”这一章中有关打印头的清洁程序。

6. **检查色带**

■ 在打印机中的位置。

■ 是否正确运行。

7. **检查打印头**

■ 卡片上出现白色水平线时，打印头的元件可能被遮挡或者损坏。

■ 清洁打印头。

参阅本手册“清洁”这一章以获取更多信息。

■ 如果清洁后问题仍未得到解决，请联系您的经销商以获得一个新的打印头。

清除卡片堵塞

请以下列方式移动卡片：

1. 打开打印机的上盖，取出色带。
2. 按下按钮取出卡片和/或手动将卡片推向打印机输出口。如果有多张卡片，先推出第一张。
3. 更换色带，然后关闭打印机上盖。
4. 按住控制面板上的按钮一秒钟。

为避免卡片堵塞：

1. 确认卡片厚度得到正确调整。
2. 确认卡片厚度对应于本手册中“技术规格”这一节中规定的规格。
3. 检查卡片是否弯曲。
4. 确认卡片未粘在一起。

更换打印头

Dualys打印机的打印头可以无需任何工具或者特别调整而得到简单有效更换。

请于打印头冷却后再次使用。在更换打印头前，确认打印机已关机。

第一阶段：取出故障打印头

1. 打开打印机的上盖，找到打印头。

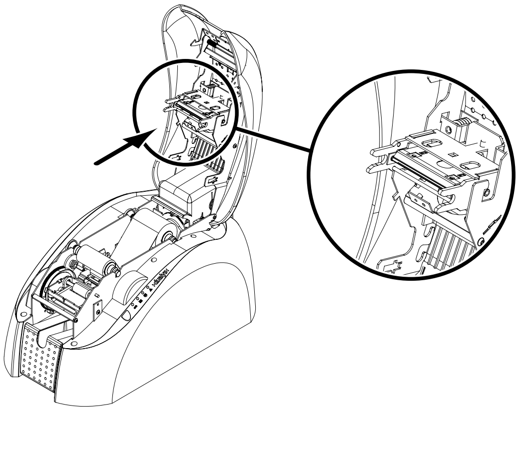

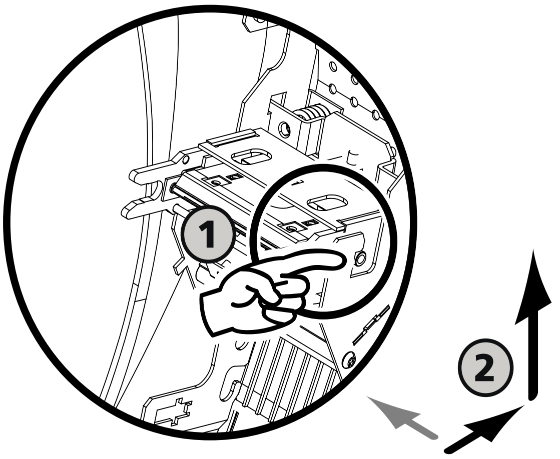

2. 一手在上盖下从后面推动金属元件，另一只手转动两只叉，将打印头从中取出。

3. 从打印头后断开线缆

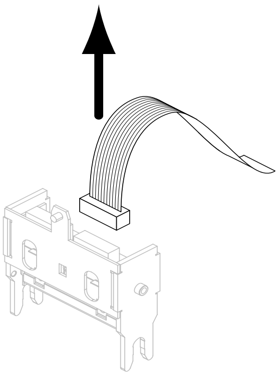

第二阶段：安装新打印头

1. 取出新打印头，插入线缆。

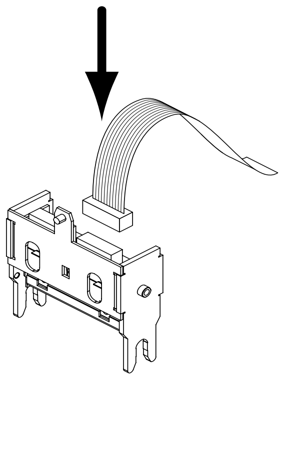

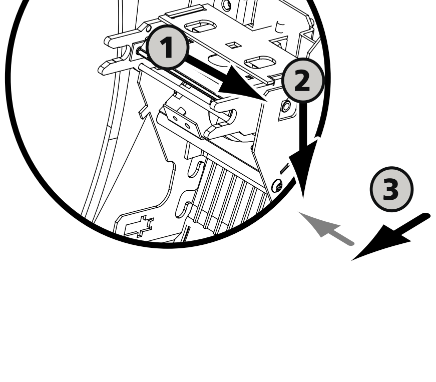

2. 在两个基准点之间垂直插入打印头
3. 转动打印头，在金属元件中“锁定”打印头。

4. 关闭打印机上盖。打印头安装完毕。

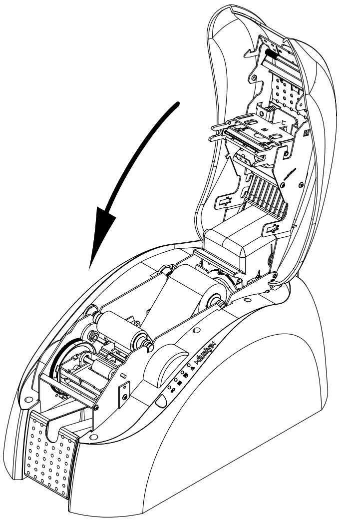

第三阶段：设置新打印头

1. 确认打印机处于开机状态并与已安装Dualys驱动程序的计算机相连。
2. 在驱动程序属性中，点击工具对话框。
3. 在“计算机对话”中输入：Pkn;x

x =打印头上透明标签记录的打印头序列号

示例：如果打印头的序列号为：179-004-00048，输入下列命令：Pkn；179-004-00048

如果未能正确输入序列号，可能导致打印机故障。

打印机控制面板上的两只指示灯同时闪烁，表明打印机内部需要清洁。清洁完成前不得开始任何打印。对于清洁程序，见第三章 维护－清洁打印机内部。清洁完成后，确认清洁滚轮得到适当清洁（清洁滚轮的清洁操作见第三章 维护－维护清洁滚轮）。
然后，重新安装色带和卡片。

新打印头已安装。您可以再次使用您的Dualys打印机。

客户服务

如果以上建议不能够帮助您解决问题，登录evolis.com获得更多信息或者联系您的Evolis经销商。

Evolis网站

如果您需要其他技术帮助，您可在Evolis网站的**支持与服务**部分获得与Evolis打印机的使用和故障有关的信息。

本节建议您下载固件、驱动程序、用户手册、和录像材料的最新版本，用于Evolis打印机的使用和清洁，以及最新版本的FAQ*，对最常见的问题做出答复。

**FAQ：常见问题*

联系Evolis经销商

对于未能解决的所有技术问题，请联系Evolis经销商。如果您不知道任何Evolis经销商，
登录www.evolis.com并向我们发出您的订单。
Evolis将向您提供离您最近的Evolis经销商地址。

您致电Evolis经销商时，您必须通过计算机准备提供下列信息：

- 您打印机的型号和序列号
- 设置的类型和您使用的操作系统
- 问题描述
- 您已采取措施的说明